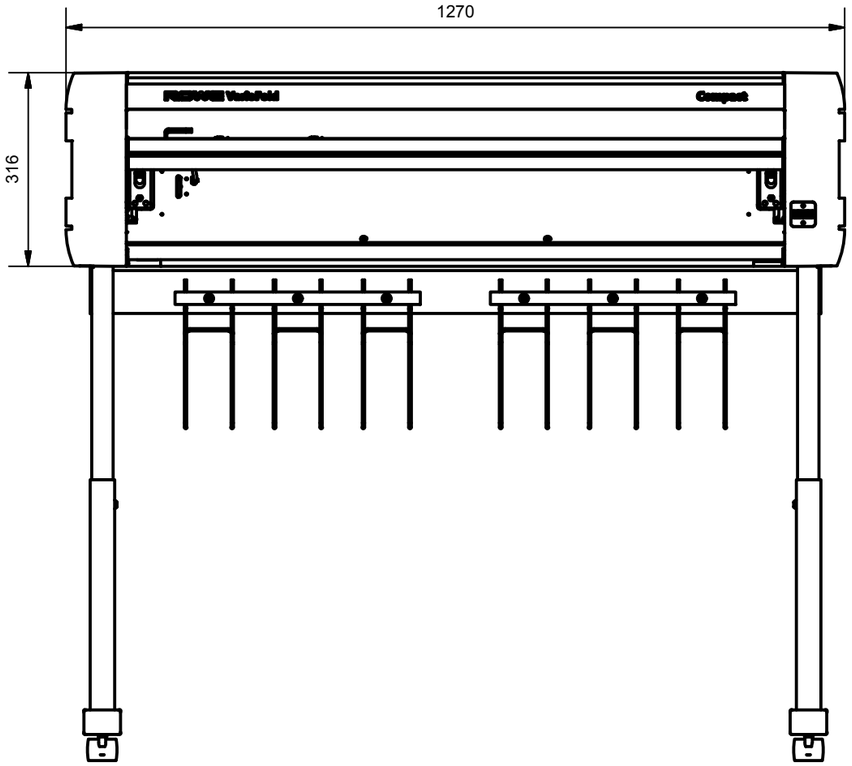

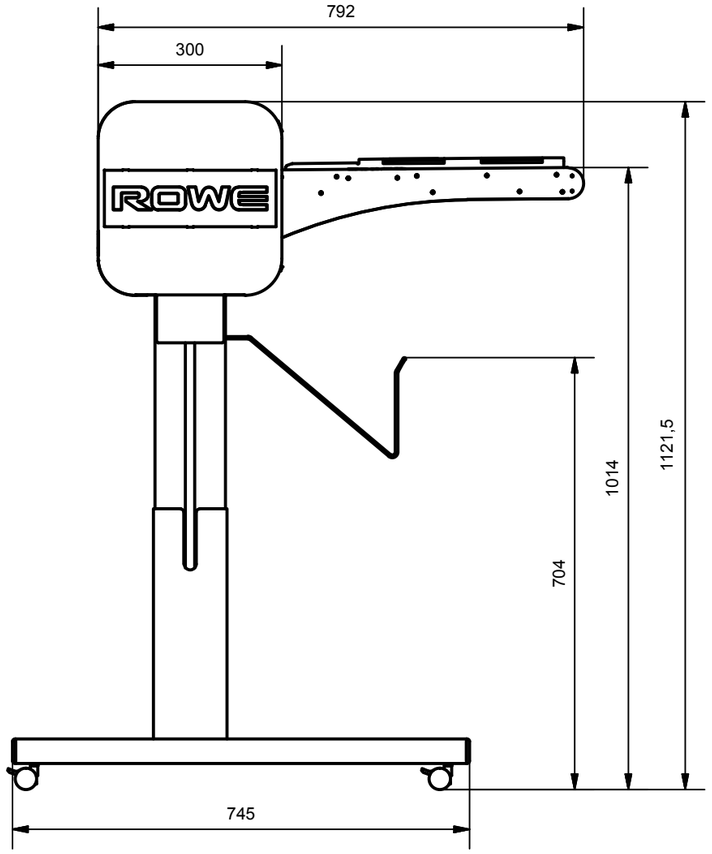

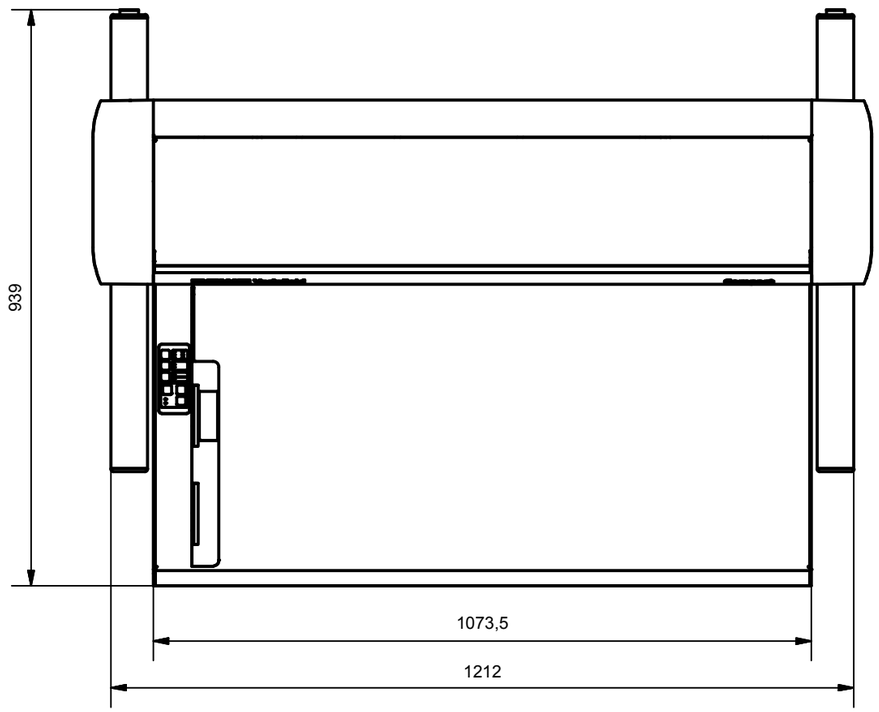

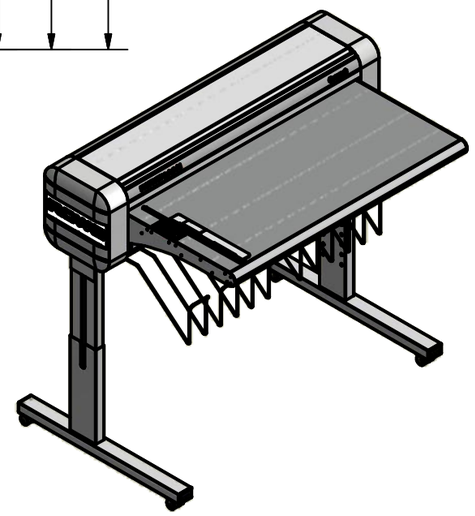

ROTH + WEBER GmbH
57520 NIEDERDREISBACH
Germany www.rowe.de

Diese Zeichnung ist Eigentum der ROTH + WEBER GmbH. Jede Vervielfältigung, Verwertung oder Mitteilung an dritte Personen ist strafbar und wird gerichtlich verfolgt. (Urheberrechtsgesetz, Gesetz gegen unlauteren Wettbewerb BGB) Schutzvermerk nach ISO 16016 beachten!

This drawing is property of ROTH + WEBER GmbH. Copying, multiplying or use of third parties is a violation of federal laws and will be taken to court. See protection notice ISO 16016 !

OBERFLÄCHE NACH DIN ISO 1302	ALLGEMEINTOLERANZ NACH DIN ISO 2768 - MK	DARSTELLUNG PROJEKTION
SURFACE TOLERANCE ACC. TO DIN ISO 1302	DIMENSION TOLERANCE ACC. TO DIN ISO 2768 - MK	
	DATUM / DATE	NAME
BEARB. / DESIGN	12.06.2015	rebecca.stein
GEPR. / CHECKED	12.06.2015	

MAßSTAB / SCALE 1:10/1:20

MATERIAL / MATERIAL

GEWICHT / WEIGHT

ERSATZ FÜR / REPLACEMENT FOR

VarioFold Compact Offline

1

A3

INDEX	ÄNDERUNGEN	CHANGES	DATUM / DATE	NAME
f				
e				
d				
c				
b				
a				

Dieses Dokument unterliegt der Geheimhaltung / Document is subject to non-disclosure